UZE 06

Elektronischer Sicherungssystems

Kat.-Nr. 108003

BESCHREIBUNG DES SYSTEMS

Das System ist zum Schutz von 1- und 3-Phasen-Motoren von Pumpen vor dem Betrieb ohne Wasser, dem sog.
„Trockenlauf", dem fehlenden Wasserdurchfluss in der Anlage sowie Überlastung bestimmt.

Die Funktion des Systems beruht auf einer stetigen Messung des vom Pumpenmotor verbrauchten Stroms und seinem Vergleich mit den eingestellten Stromwerten für „Trockenlauf" und „Überlastung". Im Fall der Überschreitung der Überschreitung der eingestellten Werte erfolgt eine Abmessung der Funktionszeit, die etwa 3 Sekunden beträgt. Wenn die Störung nicht kontinuierlich ist, erfolgt nach der Abmessung der Zeit eine Trennung des Pumpensteuerungssystems. Wenn die Zeit des Auftretens der Störung kürzer als die Funktionszeit ist, wird das Abzählen der Zeit unterbrochen und das System zur Zeitabmessung auf Null zurückgesetzt.
In Pumpen mit einer Stromversorgung von 3x400V reagiert das System, bei fehlender Versorgungsspannung in der Messphase wie im Fall des Trockenlaufs, und bei fehlender Spannung in einer der übrigen Phasen, wie bei Überlastung.

Das System befindet sich in einem Gehäuse vom Typ MODULBOX, das aus Kunststoff hergestellt und für die Montage auf der Schiene bestimmt ist.

DK System

INTELIGENTNE **ROZWIĄZANIA**

Handelsbüro: 53-030 Wrocław, ul. Przyjaźni 141 | Tel. 71 / 333 73 88 | Tel. 71 / 333 74 36 | Fax. 71 / 333 73 31
www.dksystem.pl | biuro@dksystem.pl | Registernummer: 000015633

TECHNISCHE DATEN	UZE 06
Versorgungsspannung	~230 V, 50 Hz
Nennstrom - Steuerkontakt	8 A / 250 V
Nennstrom	0-25A, 50 Hz
Schutzart des Gehäuses	IP 20
System zum Einbau auf der Schiene	ja
Umgebungstemperaturbereich	0 °C - 40 °C
Maße	90x87x58 mm
Betriebsmodus M - monostabil (dauerhafte Pumpenabschaltung) A - astabil (Ausschalten – Unterbrechung – erneutes Einschalten)	umschaltbar

ANSCHLUSS-SCHALTPLAN DER PUMPE MIT STROMVERSORGUNG 3 X 400 V

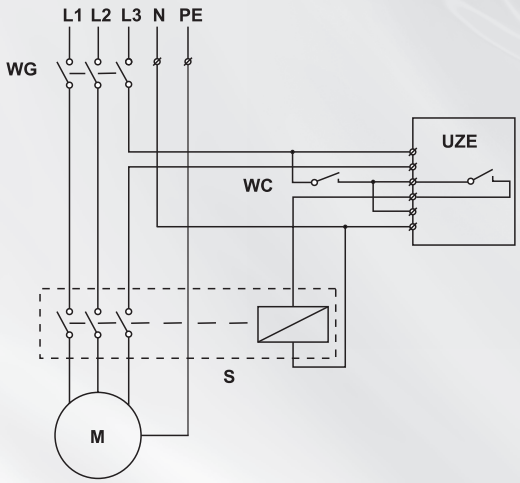

WG - Hauptschalter
WC - Druckschalter
S - Schütz
M - Motor

ANSCHLUSS-SCHALTPLAN DER PUMPE MIT STROMVERSORGUNG 1 X 230V

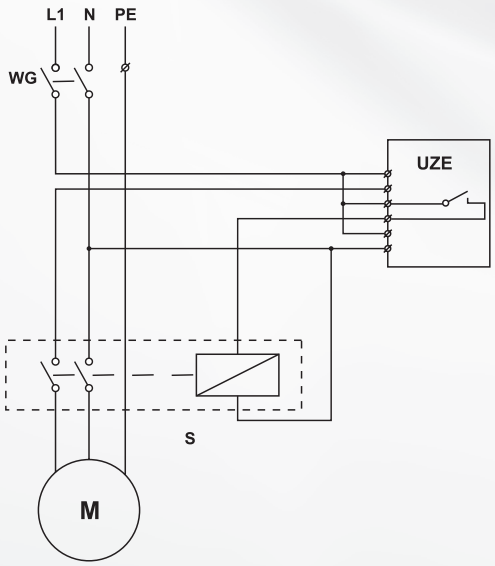

WG - Hauptschalter
S - Schütz
M - Motor