DELTA 200

Regulátor k čerpadlu

POPIS REGULÁTORU

Regulátor DELTA 200 je určen k automatickému zapínání a vypínání oběhového čerpadla ústředního topení nebo čerpadla plnícího ohřívač teplé užitkové vody, nebo cirkulačního čerpadla, v závislosti na teplotě měřené čidlem.

REGULÁTOR MÁ NÁSLEDUJÍCÍ FUNKCE:

- programování teploty s použitím tlačítek
- nastavitelná hystereze
- ovládání chodu oběhového čerpadla ústředního topení nebo čerpadla plnícího ohřívač teplé užitkové vody nebo chod cirkulačního čerpadla
- možnost zapojení stálého chodu
- funkce COMFORT SYSTÉM chránící čerpadla před usazováním kamene
- funkce ochrany instalace před zmrazením a přehřátím kotle
- signalizace poškození čidla teploty
- možnost spojení panelu dálkového ovládače CONTROL s funkci zvukového alarmu

REŽIM PLUS

V režimu PLUS ovládá regulátor chod čerpadla plnícího ohřívač teplé užitkové vody nebo chod cirkulačního čerpadla.

Vypínání a zapínání čerpadla probíhá opačným způsobem – čerpadlo pracuje v situaci, když je teplota na čidle nižší než zadaná, a přestává pracovat ve chvíli zvýšení teploty na zadanou úroveň.

DK System

INTELIGENTNE **ROZWIĄZANIA**

Biuro Handlowe: 53-030 Wrocław, ul. Przyjaźni 141 | tel. 71 / 333 73 88 | tel. 71 / 333 74 36 | fax. 71 / 333 73 31
www.dksystem.pl | biuro@dksystem.pl | GIOŚ: E0002018W

TECHNICKÉ ÚDAJE	DELTA 200
Rozsah měřených teplot	od - 9 °C do + 99 °C
Rozsah nastavení teplot	od + 10 °C do + 90 °C
Histereze čerpadla (rozdíl zap. - vyp.)	od 0 °C do 9 °C
Přípustná zátěž výstupů	čerpadlo: 100 W / 230 V
Jmenovité napětí napájení	230 V, 50 Hz
Elektrická ochrana	1,25 A
Jmenovitý výkon zátěže	275 W
Relativní vlhkost vzduchu	< 95 %
Stupeň ochrany krytu	IP40
Trída izolace	II
Rozměry	145 x 90 x 45 mm
Okolní teplota	od 0 °C do + 40 °C

SCHÉMA ZAPOJENÍ REGULÁTORU DO TOPNÉHO SYSTÉMU

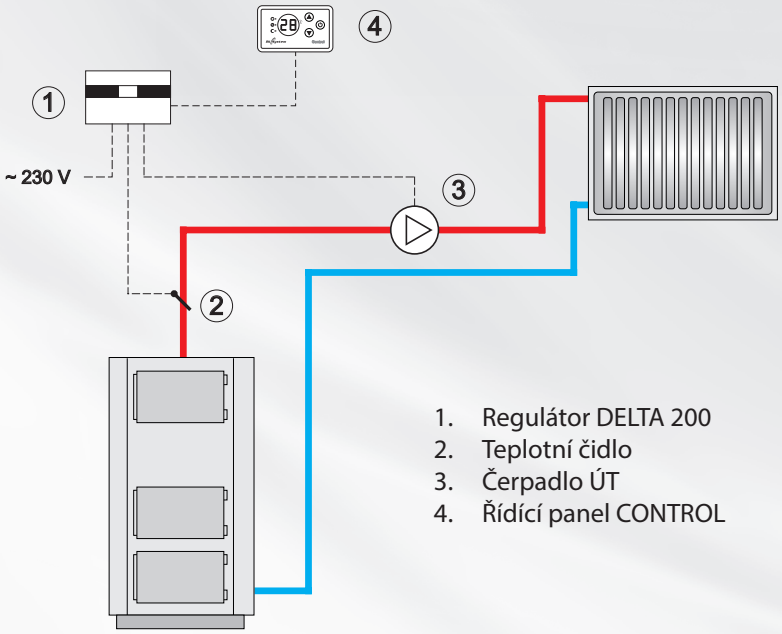

1. Regulátor DELTA 200
2. Teplotní čidlo
3. Čerpadlo ÚT
4. Řídící panel CONTROL

Příklad schématu topného systému s ovládačem DELTA 200 bez uzavíracích a ochranných zařízení. Nezastupuje odborně vypracovaný projekt na místě montáže.